Ceiling dual technology motion detector
(verzonken)

SLIM-R-DUAL

Firmware versie 3.00

NL

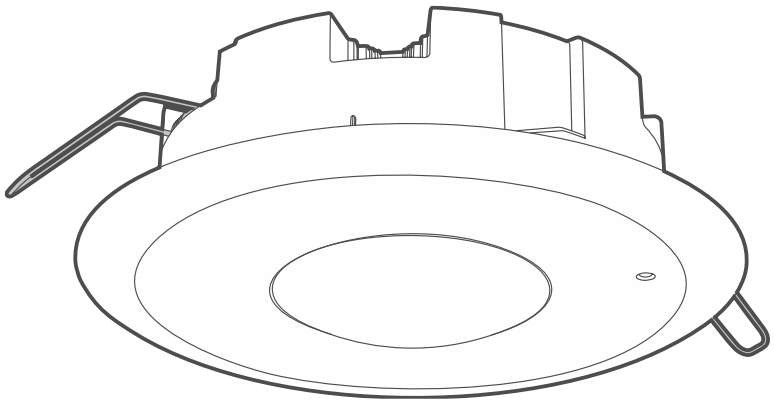

CE

slim-r-dual_nl 04/26

SATEL sp. z o.o. • ul. Budowlanych 66 • 80-298 Gdańsk • POLAND
tel. +48 58 320 94 00
www.satel.pl

BELANGRIJK

Het apparaat dient door gekwalificeerd personeel geïnstalleerd te worden.

Voorafgaand aan de installatie, lees aandachtig deze handleiding door.

Wijzigingen, modificaties of reparaties welke uitgevoerd worden door een niet geautoriseerd persoon door de fabrikant, zal het recht op garantie doen vervallen.

Beschrijving van symbolen op het apparaat:

⎓ Gelijkstroom (DC).

CE Het apparaat voldoet aan de vereisten van de toepasselijke EU-richtlijnen.

Het apparaat is ontworpen voor installatie binnenshuis.

Het apparaat mag niet worden weggegooid met ander huishoudelijk afval. Het dient te worden afgevoerd in overeenstemming met de bestaande regels voor milieubescherming (het apparaat werd na 13 augustus 2005 op de markt gebracht).

SATEL streeft ernaar de kwaliteit van haar producten voortdurend te verbeteren, wat kan resulteren in wijzigingen van de technische specificaties en software. De actuele informatie over de aangebrachte wijzigingen is beschikbaar op de website.
Bezoek ons op:
https://support.satel.pl

De verklaring van overeenstemming kan worden geraadpleegd op www.satel.pl/ce

Tekens in deze handleiding

Let op - informatie over de veiligheid van gebruikers, apparaten, enz.

Opmerking - suggestie of aanvullende informatie.

INHOUD

1. Eigenschappen 2
2. Beschrijving 2
Sabotage beveiliging 2
Supervisie opties 2
Led indicatie 2
3. Elektronische module 3
Beschrijving van de aansluitingen 4
DIP-switches 4
4. Installatie 5
Tips voor installatie 5
Montage 6
5. De detector configureren met de knoppen 9
Beschrijving van de knoppen 9
De configuratie mode starten 9
De instellingen configureren 10
Terugzetten van de fabrieksinstellingen 11
De configuratie mode beëindigen 11
6. Loop test 11
7. Specificaties 11

De SLIM-R-DUAL plafond detector gebruikt infrarood en microgolven om beweging te detecteren. Het is ontworpen voor montage in een verlaagd plafond. Deze handleiding heeft betrekking op detectoren met elektronische versie D.

1. Eigenschappen

- Bewegingsdetectie via twee sensoren: passief infrarood (PIR) en radar (MW).
- Maximaal dekkingsgebied (zie afb. 19):
  - ø 6 m / 28 m^2 - gemonteerd op 2,4 m,
  - ø 10 m / 79 m^2 - gemonteerd op 3,5 m.
- Digitaal bewegingsdetectie algoritme voor beide detectoren.
- Digitale temperatuur compensatie.
- Instelbare detectie gevoeligheid van beide detectoren.
- Detectoren zijn apart te testen.
- Digitaal filter die immuniteit waarborgen tegen valse alarmen, voor signalen die door de radar detector ontvangen zijn en veroorzaakt worden door het stroomnetwerk en gasontladingslampen .
- Ingebouwde end-of-line weerstanden (2EOL: 2 x 1.1 kΩ).
- led indicatie:
  - selecteerbare led kleur voor alarm indicatie (7 kleuren beschikbaar).
  - indicator op afstand in-/uit schakelbaar.
- Supervisie op het bewegingsdetectie systeem.
- Gevoed door 12 VDC (±15%).
- Voedingsvoltage controle.
- Sabotage bescherming tegen het openen van de behuizing.
- Gemonteerd in een verlaagd plafond.

2. Beschrijving

De detector zal worden geactiveerd als zowel de infrarood (PIR) en de radar binnen 3 seconden geactiveerd zijn.

Sabotage beveiliging

Als de behuizing van de detector wordt geopend, wordt de sabotage-uitgang geactiveerd. De uitgang blijft geactiveerd tot het einde van de sabotage.

Supervisie opties

Indien het voltage voor meer dan 2 seconden onder de 9 V (± 5%) komt of er is een bewegingsdetectie systeem storing, dan zal de detector een storing laten zien. De storing wordt aangegeven door het activeren van de alarmuitgang en het aangaan van de led-indicator. De signalering gaat door voor de duur van de storing.

Led indicatie

De led indicator geeft aan:

- opwarmen – knippert blauw voor ongeveer 30 seconden,
- beweging gedetecteerd door de radar detector – AAN voor 3 seconden (standaard kleur: groen),

- beweging gedetecteerd door de PIR detector – AAN voor 3 seconden (standaard kleur: paars),
- alarm – AAN voor 2 seconden (standaard kleur: blauw),
- storing – AAN voor de duur van de storing (dezelfde kleur als bij een alarm).

U kunt de volgende led indicatie instellingen configureren:

- de kleur selecteren die moet worden gebruikt om een alarm / storing aan te geven,
- activeren / deactiveren van de signalering van bewegingsdetectie door de radar- en PIR sensoren.

Voor meer informatie zie paragraaf *De detector configureren met de knoppen* p. 9.

De led-indicator inschakelen met de DIP-switch

Als de led-indicator wordt ingeschakeld met de schakelaar (zet schakelaar 8 in de stand ON - afb. 6), zal de indicator gebeurtenissen aangeven, maar is het onmogelijk om de indicator op afstand in of uit te schakelen. Als de led-indicator wordt uitgeschakeld met de schakelaar (afb. 7), is het mogelijk om de indicator op afstand in/uit te schakelen.

De led-indicator op afstand in- of uitschakelen

De led-aansluiting is bedoeld om de led-indicator op afstand te kunnen bedienen. De led-indicator is ingeschakeld als de aansluiting verbonden wordt met common ground. De led-indicator is uitgeschakeld als de aansluiting verbroken is van common ground.

Er kan op de terminal een OC-type alarmcentrale-uitgang aan worden gesloten die bijv. is geprogrammeerd als:

- INTEGRA / INTEGRA Plus: *Status zonetest* of *maak/breek*,
- PERFECTA / VERSA: *Gestuurd* aansturen.

3. Elektronische module

Verwijder de printplaat niet uit de kunststof bescherming om schade aan de componenten op de print te voorkomen.

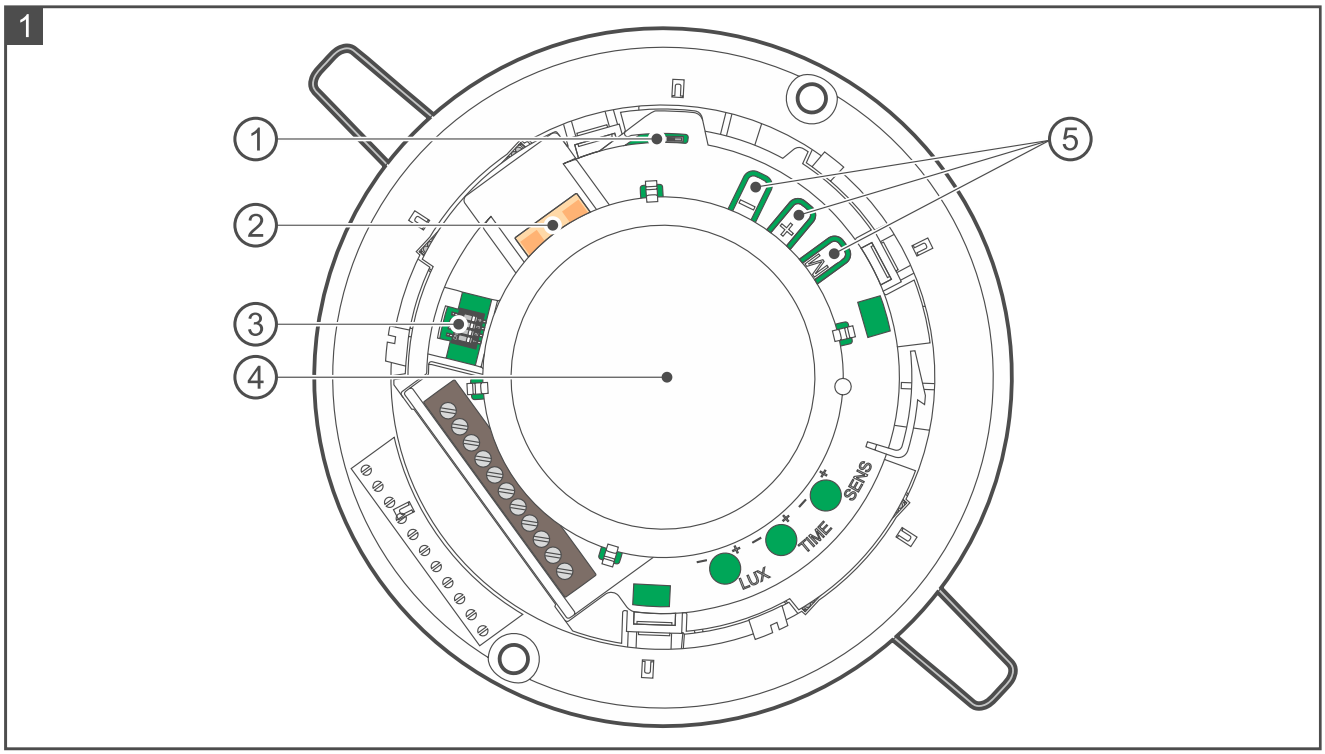

afb. 1 toont de binnenkant van de detector na het openen van de behuizing.

(1) sabotage schakelaar reagerend bij het openen van de behuizing.

(2) radar sensor.

(3) DIP-switches voor het configureren van de detector (zie *DIP-switches* p. 4).

(4) lens.

(5) knoppen voor configuratie van de detector (zie: *De detector configureren met de knoppen* p. 9).

De PIR-sensor (dual element pyrosensor) en de led-indicator bevinden zich onder de lens.

Beschrijving van de aansluitingen

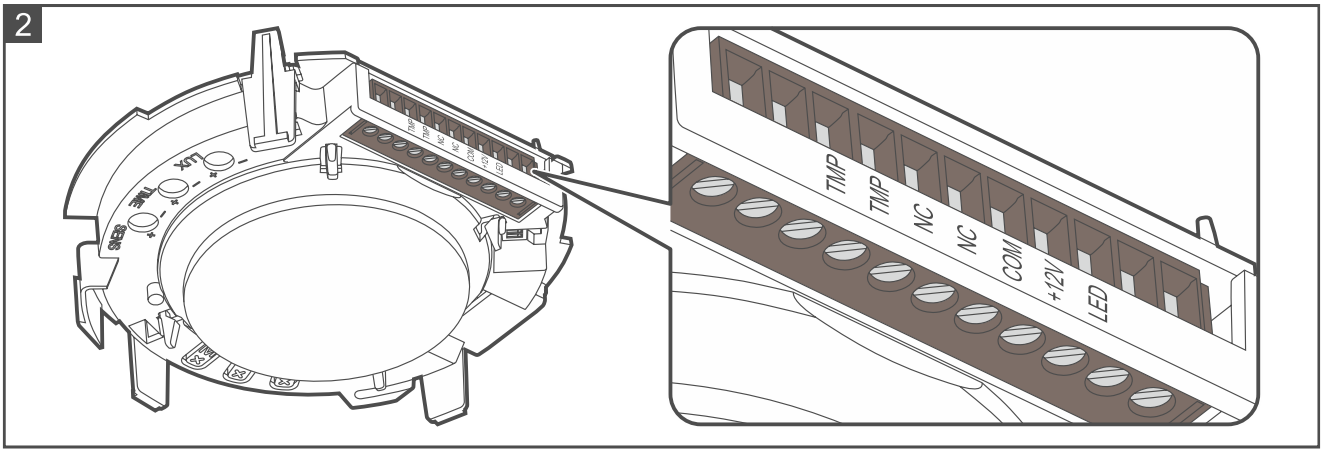

Om toegang te krijgen tot de klemmen voor het aansluiten van de draden, verwijdert u de elektronica uit de basis (afb. 10 en 11).

TMP - sabotage uitgang (NC).

NC - alarm uitgang (NC relais).

COM - common ground.

+12V - voedingsingang.

led – in-/uitschakelen van de led.

DIP-switches

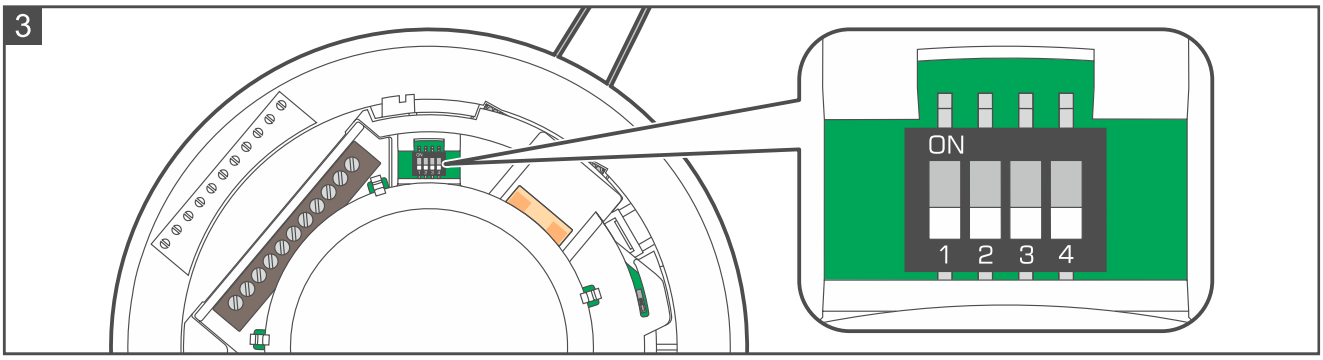

Via de DIP-switches kunt u:

- configureer de uitgangen van de detector - schakelaars 1 en 2 (afb. 4 en 5),
- De led-indicator in-/uitschakelen - schakelaar 4 (afb. 6 en 7).

De detector uitgangen configureren

De beschikbare instellingen worden weergegeven in afbeelding:

4 – de ingebouwde weerstanden worden gebruikt – sluit de detector aan zoals getoond in afb. 18,

5 – de ingebouwde weerstanden worden niet gebruikt – sluit de detector aan zoals getoond in afb. 17.

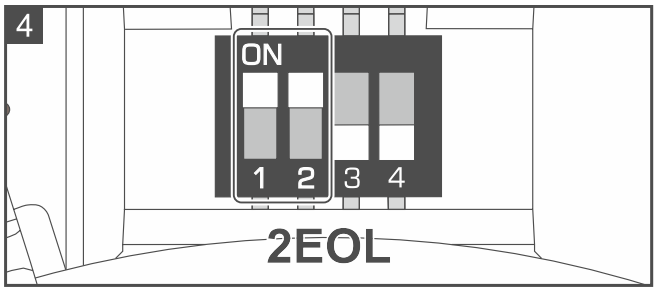

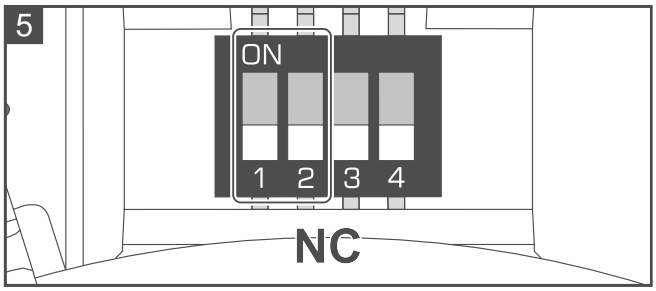

De led-indicator in-/uitschakelen

De beschikbare instellingen worden weergegeven in afbeelding:

6 - led-indicator is ingeschakeld,

7 - led-indicator is uitgeschakeld.

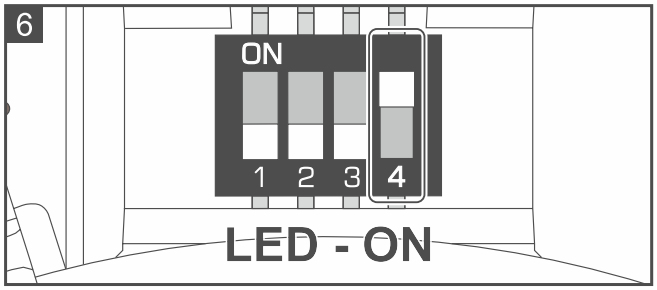

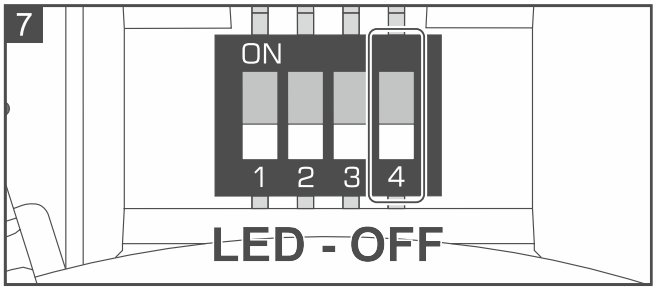

4. Installatie

Koppel altijd de voeding los voordat u enige elektrische aansluitingen maakt.

Tips voor installatie

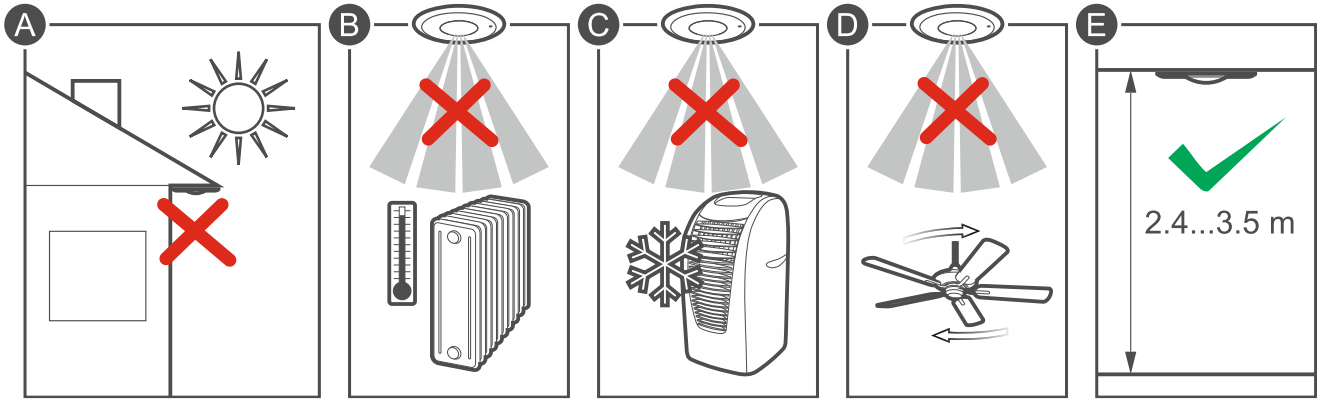

- De detector dient binnen geïnstalleerd te worden in ruimten met een normale luchtvochtigheid.
- Installeer de detector niet buiten (A).
- Richt de detector niet op warmtebronnen (B), airconditioners (C) of ventilatoren (D).
- Geen enkel object mag het gezichtsveld van de detector belemmeren.
- Installeer de detector in een verlaagd plafond, op een hoogte van 2,4...3,5 m (E).

Als u de detector op een andere dan de aanbevolen hoogte wilt installeren, zorg er dan voor dat het dekkingsgebied van de detector die op die hoogte is gemonteerd

optimaal is. Het maximale dekkingsgebied van de detector gemonteerd op een hoogte van 4,5 m is ø 8 m [50 m²].

Montage

1. Ontgrendel het deksel van de behuizing (afb. 8). Om het deksel te ontgrendelen, kunt u een platte schroevendraaier van 1,8 mm gebruiken.
2. Draai de behuizing tegen de klok in en verwijder deze (afb. 9).

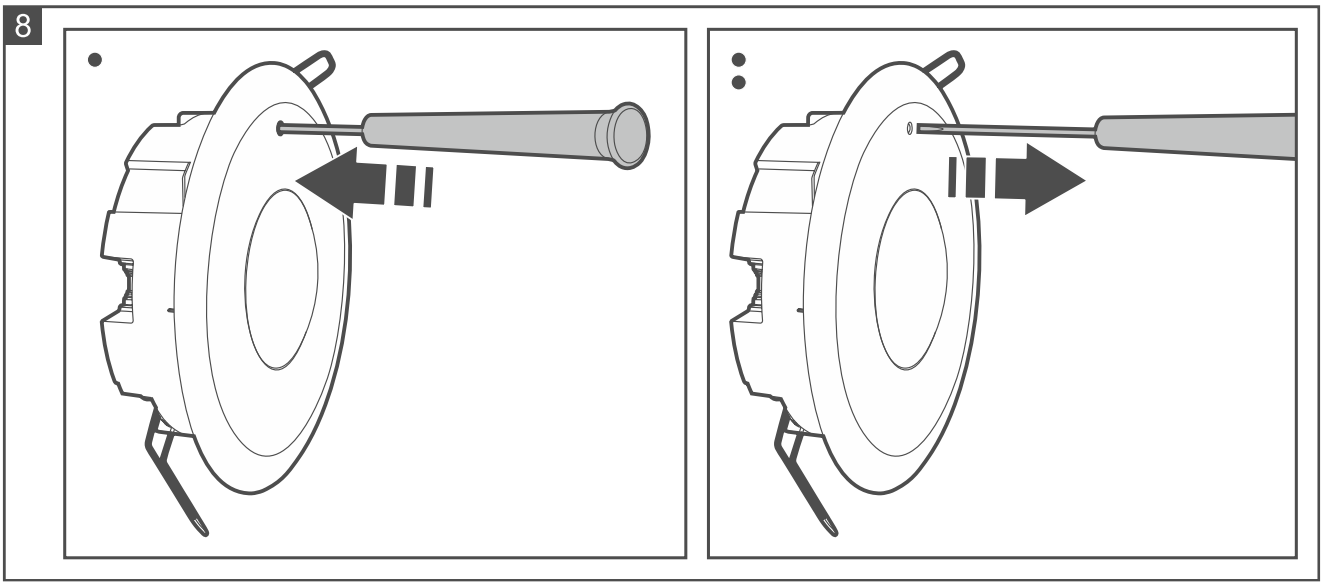

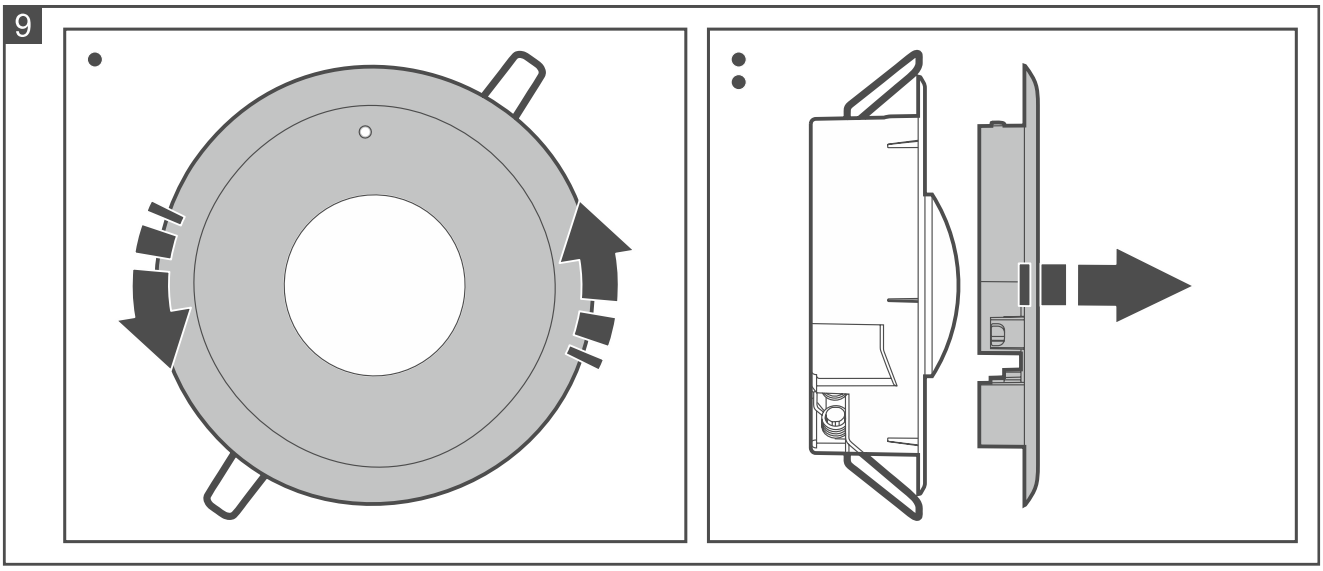

3. Maak de bevestigingsklemmen één voor één los om de elektronica te ontgrendelen (afb. 10). Om de vergrendelingen los te maken, kunt u een platte schroevendraaier gebruiken.
4. Verwijder de elektronicamodule van de basis (afb. 11).
5. Maak de opening voor een kabel in de basis (afb. 12).
6. Configureer de detector met behulp van de DIP-switches (zie *DIP-switches* p. 4).
7. Maak een opening met een diameter van 100 mm in het verlaagde plafond voor de detector (afb. 14).
8. Voer de kabel in de detectorbehuizing.
9. Sluit de bekabeling aan op de aansluitklemmen.

10

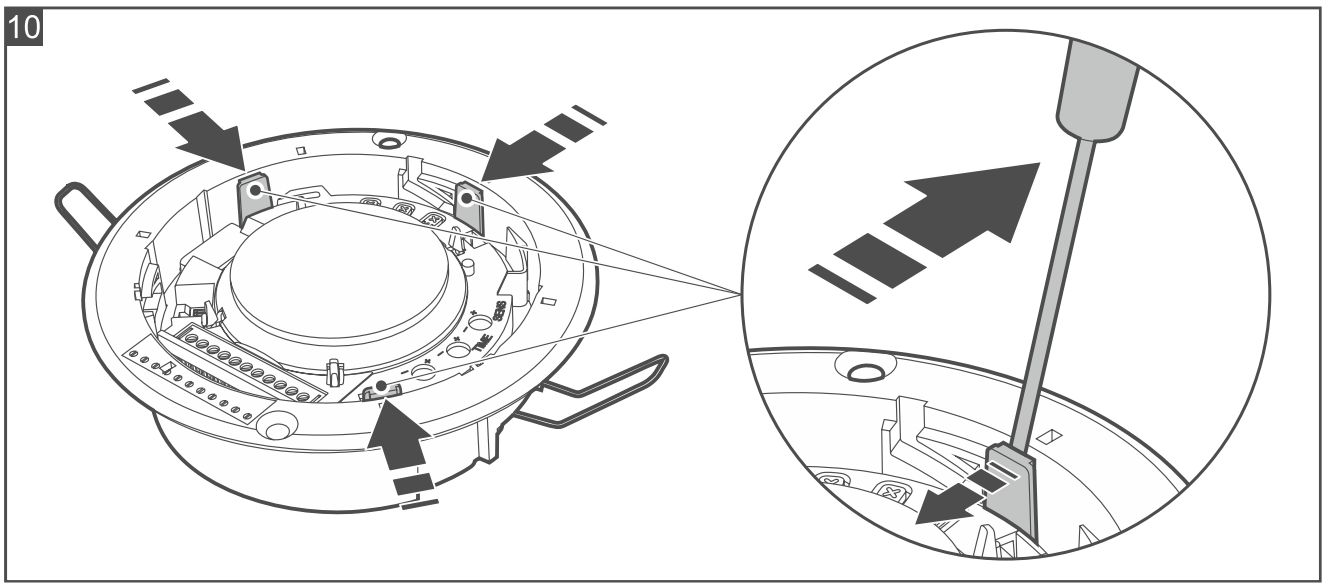

11

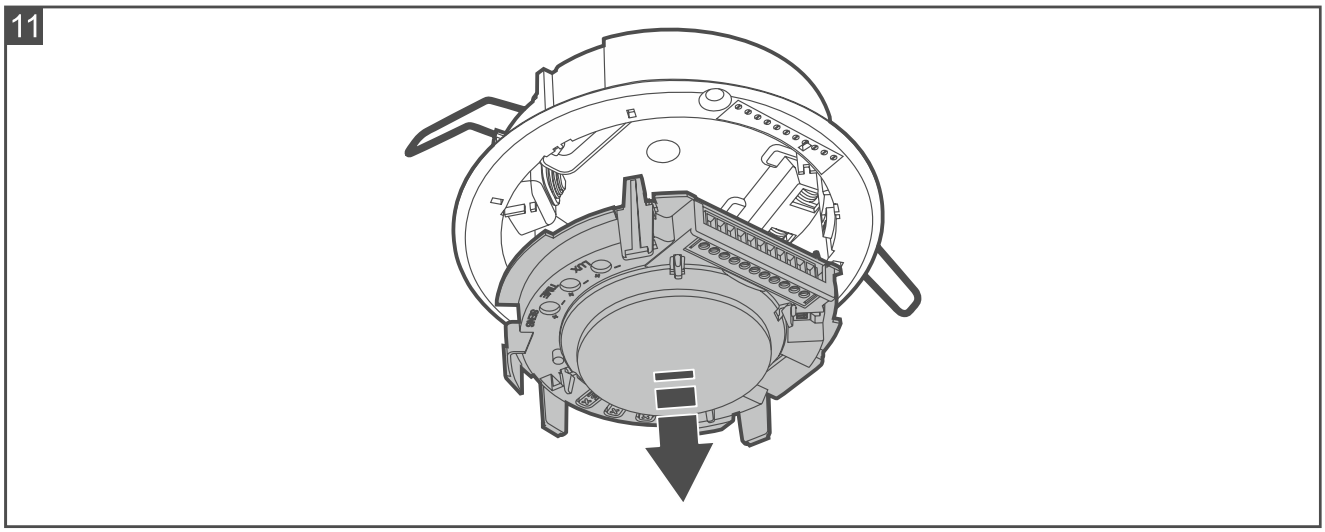

12

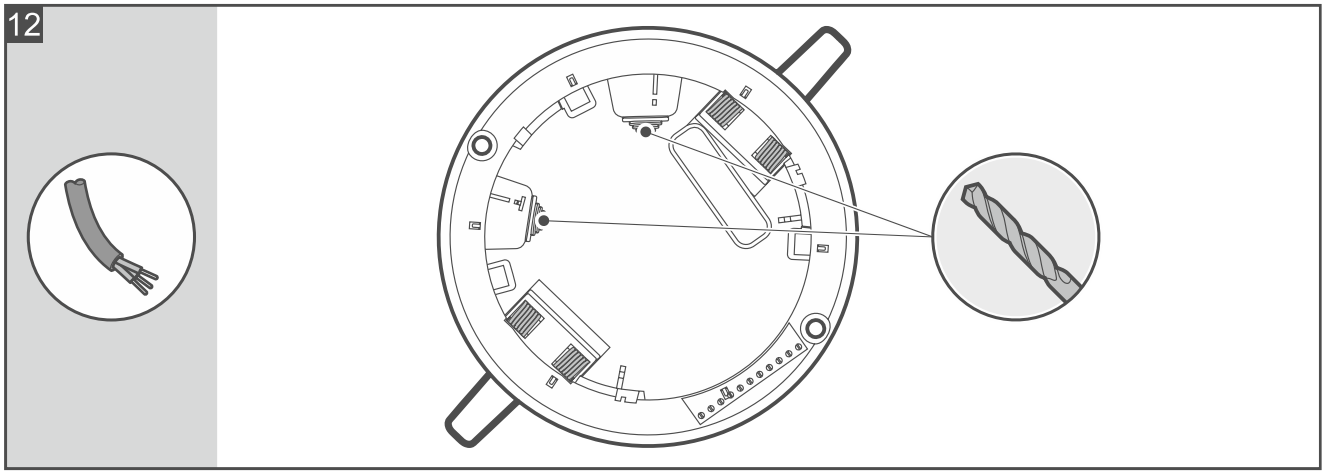

10. Plaats de elektronicamodule in de behuizingsbasis en druk hem vervolgens op de basis om hem te vergrendelen. Er zijn markeringen op de basisflens die aangeven waar de aansluitklemmen moeten komen (afb. 13).

13

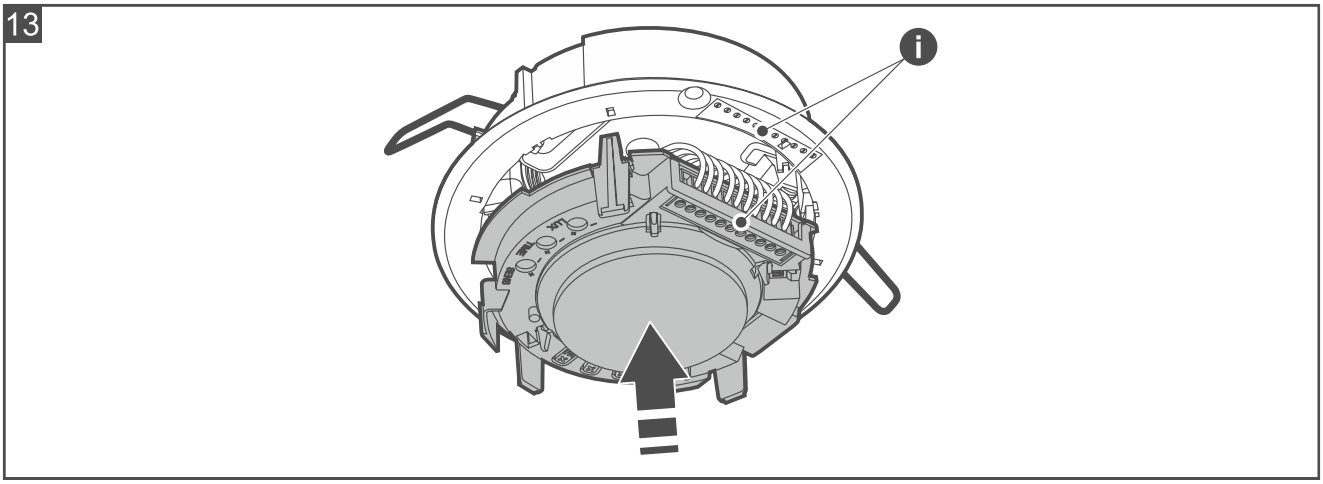

11. Buig de bevestigingsveren en plaats de detector in de opening die in het plafond is gemaakt (afb. 14). Wanneer de veren worden losgelaten, vergrendelen ze de detector in de opening.

14

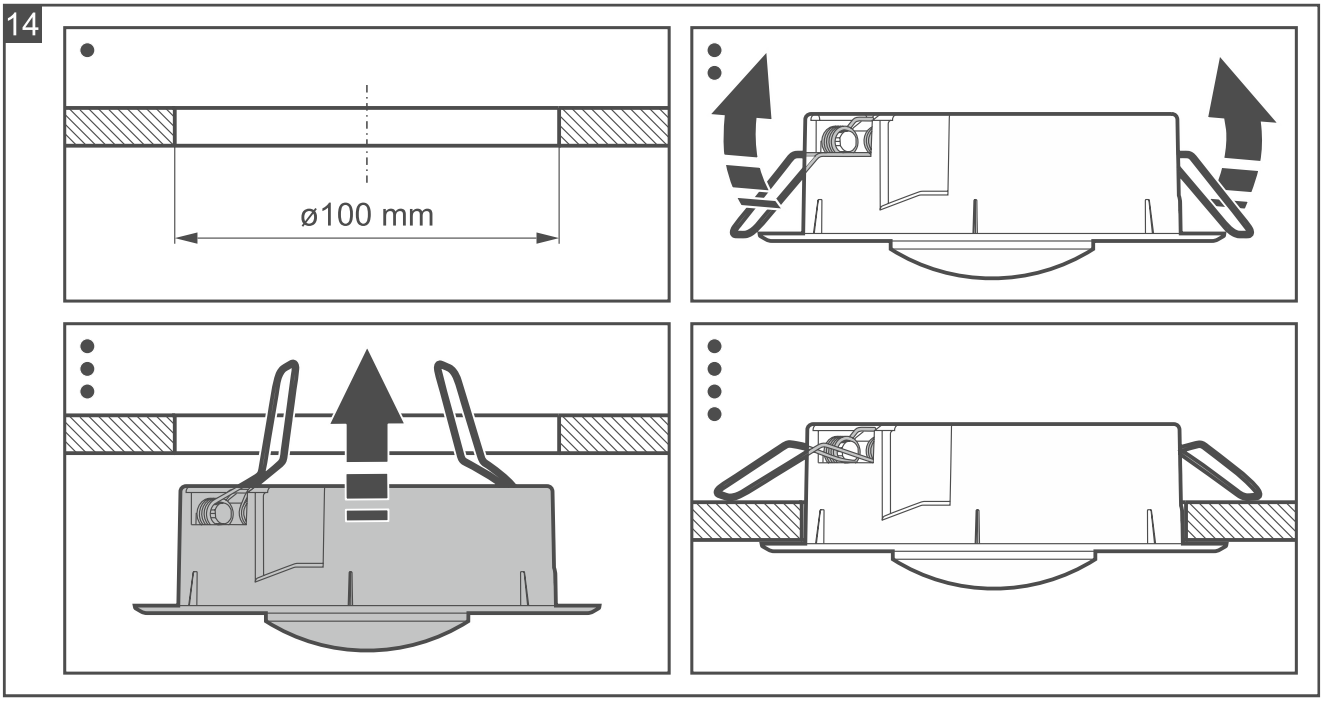

Er zitten schroefgaten in de basisflens (afb. 15). U kunt ook schroeven gebruiken voor de montage of de veren verwijderen en alleen schroeven gebruiken voor de montage.

12. Schakel de voeding van de detector in. De led-indicator zal 30 seconden blauw knipperen wat betekent dat de detector opwarmt.
13. Zodra de led-indicator stopt met knipperen, configureert u de resterende detectorinstellingen (zie *De detector configureren met de knoppen* p. 9).
14. Plaats het deksel terug en draai het met de klok mee om het vast te zetten (afb. 16).

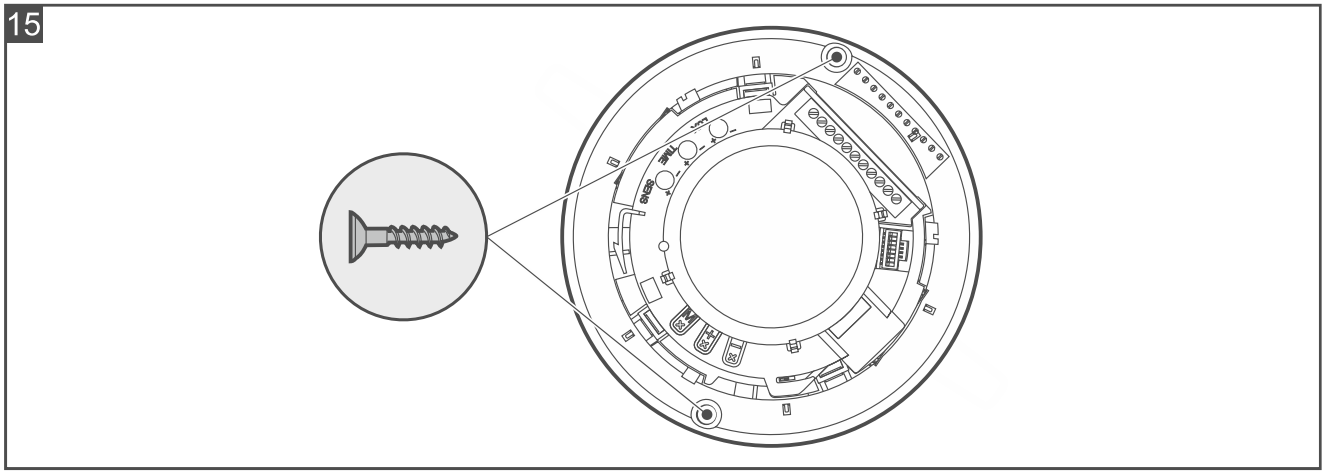

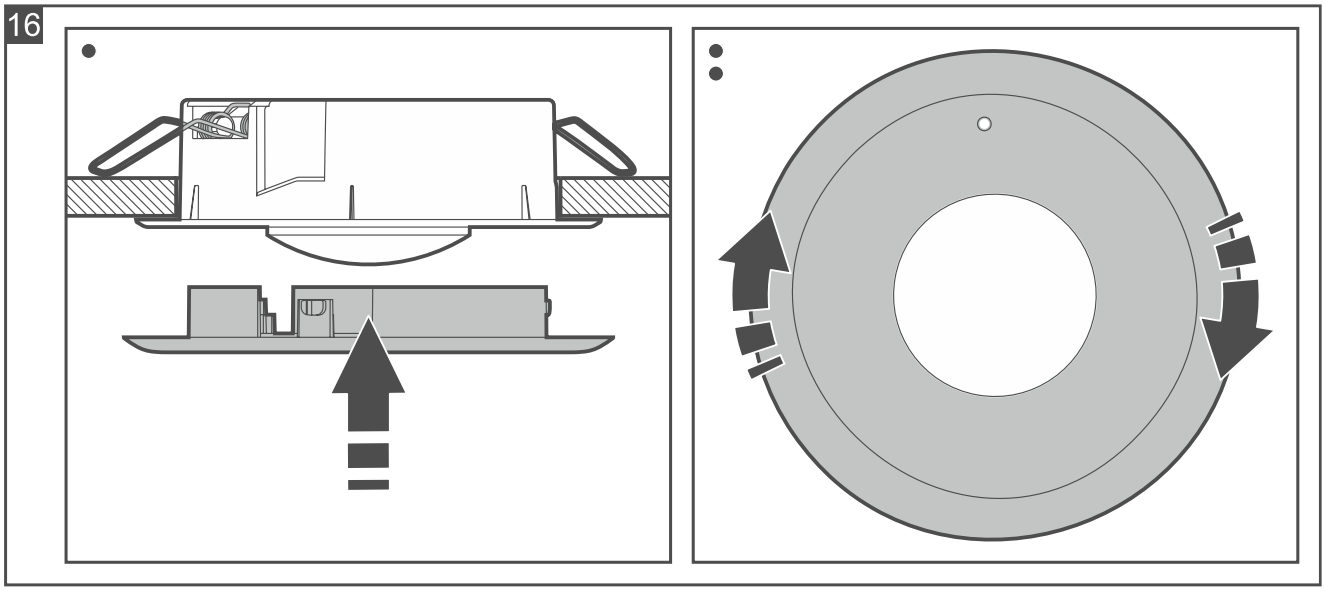

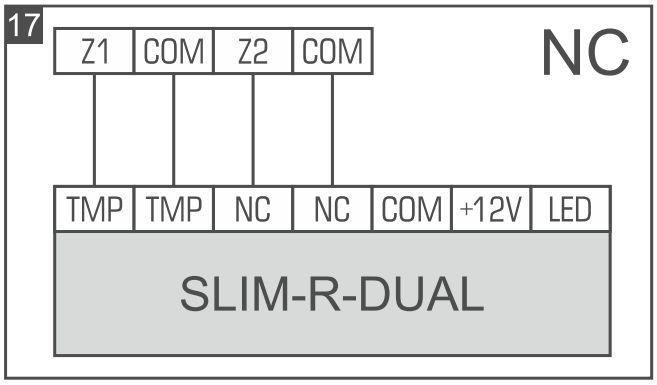

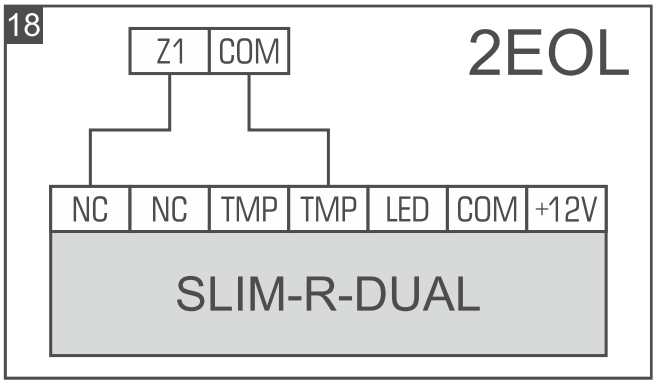

5. De detector configureren met de knoppen

Beschrijving van de knoppen

M - configuratiemodus starten / configuratiemodus beëindigen / een functie uitvoeren / wijzigingen opslaan en een functie afsluiten.

+ - volgende functie / volgende waarde.

- - vorige functie / vorige waarde.

De configuratie mode starten

Druk 3 seconden op **M**. De led-indicator zal rood gaan knipperen.

De instellingen configureren

1. Gebruik **+** of **-** om de functie te vinden die u wilt uitvoeren. Het aantal flitsen van de led-indicator is het functienummer (zie tabel 1).
2. Druk op de **M** toets om de functie te starten. De led-indicator zal groen gaan knipperen. Het aantal flitsen is de momenteel ingestelde waarde (zie tabel 1).
3. Gebruik **+** of **-** om een nieuwe waarde in te stellen.
4. Druk op **M** om de wijzigingen op te slaan en de functie af te sluiten. De led-indicator begint rood te knipperen om aan te geven dat u bent teruggekeerd naar de lijst met functies.

Functie nummer	Beschrijving van functie
1	**De gevoeligheid van de PIR-sensor instellen** U kunt van **1** tot **16** (1 - minimaal; 16 – maximaal). Standaard: **8**. Wanneer de functie actief is, geeft de led-indicator aan dat de PIR-sensor beweging heeft gedetecteerd: hij brandt gedurende 2 seconden rood. Hierdoor kan het dekkingsgebied van de PIR detector worden getest op de ingestelde gevoeligheid.
2	**De gevoeligheid van de MW-sensor instellen** U kunt van **1** tot **16** (1 - minimaal; 16 – maximaal). Standaard: **8**. Wanneer de functie actief is, geeft de led-indicator aan dat de MW-sensor beweging heeft gedetecteerd: hij brandt gedurende 2 seconden rood. Hierdoor kan het dekkingsgebied van de Radar detector worden getest op de ingestelde gevoeligheid.
3	**De kleur van het led-indicator instellen om bewegingsdetectie door de PIR-sensor aan te geven** U kunt van **1** tot **8** programmeren (1-7 – kleur; 8 – geen verlichting). Standaard: **4** (paars). De led-indicator toont de geselecteerde kleur (gedurende 2 seconden).
4	**De kleur van het led-indicator instellen om bewegingsdetectie door de MW-sensor aan te geven** U kunt van **1** tot 8 programmeren (1-7 – kleur; 8 – geen verlichting). Standaard: **2** (groen). De led-indicator toont de geselecteerde kleur (gedurende 2 seconden).
5	**Instellen van de kleur van de led-indicator om alarmen / problemen aan te geven** U kunt van **1** tot **7** programmeren (1-7 – kleur). Standaard: **3** (blauw). De led-indicator toont de geselecteerde kleur (gedurende 2 seconden).

Tabel 1

Houd bij het instellen van de Radar gevoeligheid er rekening mee dat radargolven kunnen doordringen door, b.v. glas, gipswanden, niet-metalen deuren, etc.

Terugzetten van de fabrieksinstellingen

Om de fabrieksinstellingen van de detector te herstellen, houdt u **-** en **+** 3 seconden ingedrukt in de configuratiemodus.

De configuratie mode beëindigen

Druk 3 seconden op **M**.

De configuratiemodus wordt 20 minuten na de laatste handeling van de gebruiker automatisch uitgeschakeld.

6. Loop test

De led indicator dient tijdens de looptest te worden ingeschakeld (zie Led indicatie p. 2).

1. Controleer of bij beweging binnen het detectiegebied van de detector ervoor zorgt dat de led aan gaat. Afbeelding 19 toont het maximale detectiebereik van de detector.
2. Verander indien nodig de gevoeligheid van de sensoren (zie *De detector configureren met de knoppen* p. 9).

19

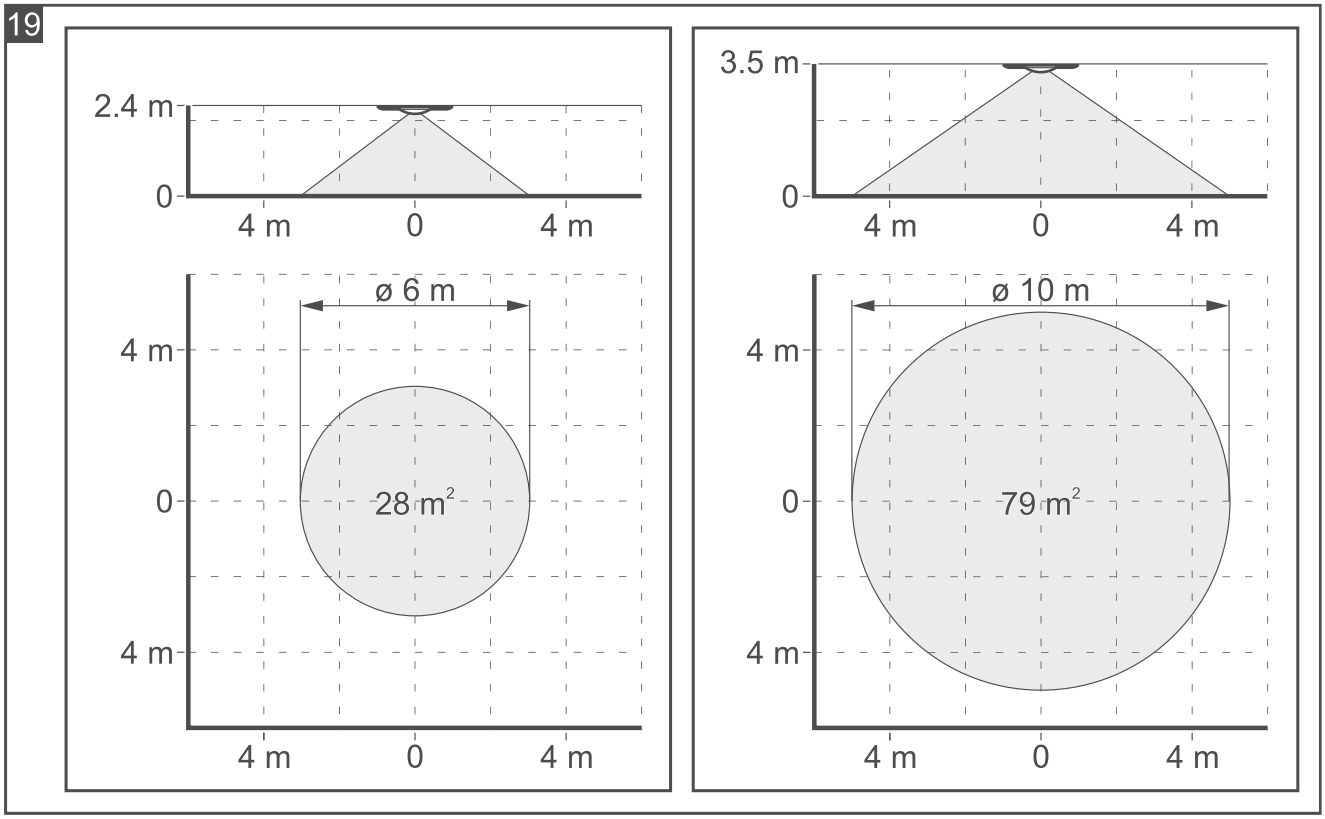

7. Specificaties

Voedingsvoltage ..... 12 VDC ±15%
Stand-by verbruik ..... 12 mA
Maximaal verbruik ..... 43 mA
EOL weerstanden ..... 2 x 1.1 kΩ

Uitgangen
- alarm (NC relais, resistieve belasting) ..... 40 mA / 24 VDC
- sabotage (NC) ..... 100 mA / 30 VDC

Relais contact weerstand (alarm uitgang) ..... 26 Ω
Radar frequentie ..... 24,125 GHz
Detectie snelheid ..... 0.3...3 m/s
Alarm signaleringstijd ..... 2 s
Opwarm tijd ..... 30 s
Aanbevolen installatiehoogte ..... 2,4… 3.5 m
Maximaal dekkingsgebied
- gemonteerd op 2,4 m ø 6 m [28 m^2]
- gemonteerd op 3,5 m ø 10 m [79 m^2]

Beveiligingsklasse conform de EN50131-2-4 ..... Grade 2
Voldoet aan de normen ..... EN 50131-1, EN 50131-2-4, EN 50130-4, EN 50130-5
Milieuklasse conform EN50130-5 II
Bedrijfstemperatuur ..... -10 °C...+55 °C
Maximale luchtvochtigheid ..... 93±3%
Afmetingen ..... ø 130 x 42 mm
Gewicht ..... 141 g

5 jaar garantie vanaf productiedatum