Plafond PIR bewegingsmelder
voor verlichtingsregeling (opbouw)

SLIM-S-PIR-AC

Firmware versie 1.00

NL

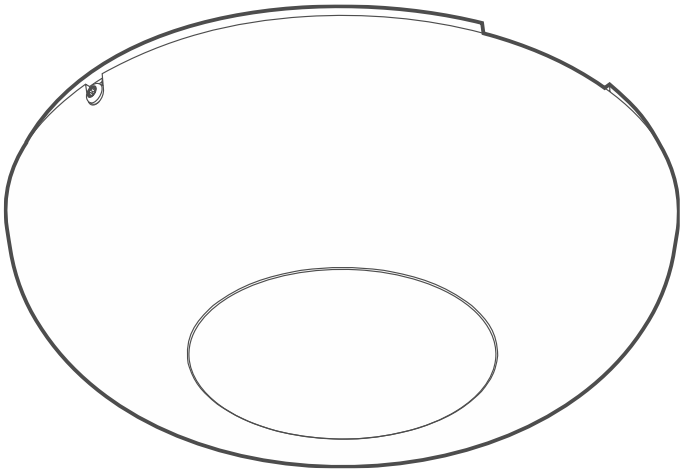

CE

slim-s-pir-ac_nl 04/26

SATEL sp. z o.o. • ul. Budowlanych 66 • 80-298 Gdańsk • POLAND
tel. +48 58 320 94 00
www.satel.pl

BELANGRIJK

Het apparaat dient door gekwalificeerd personeel geïnstalleerd te worden.

Voorafgaand aan de installatie, lees aandachtig deze handleiding door.

Wijzigingen, modificaties of reparaties welke uitgevoerd worden door een niet geautoriseerd persoon door de fabrikant, zal het recht op garantie doen vervallen.

Beschrijving van symbolen op het apparaat:

Het apparaat voldoet aan de vereisten van de toepasselijke EU-richtlijnen.

Het apparaat mag niet worden weggegooid met ander huishoudelijk afval. Het dient te worden afgevoerd in overeenstemming met de bestaande regels voor milieubescherming (het apparaat werd na 13 augustus 2005 op de markt gebracht).

Het apparaat is ontworpen voor installatie binnenshuis.

Beschermingsklasse II (beschermende isolatie).

Wisselstroom (AC).

Schakelen.

Voorafgaand aan de installatie, lees aandachtig de handleiding door.

SATEL streeft ernaar de kwaliteit van haar producten voortdurend te verbeteren, wat kan resulteren in wijzigingen van de technische specificaties en software. De actuele informatie over de aangebrachte wijzigingen is beschikbaar op de website.
Bezoek ons op:
https://support.satel.pl

De verklaring van overeenstemming kan worden geraadpleegd op www.satel.pl/ce

Tekens in deze handleiding

Let op - informatie over de veiligheid van gebruikers, apparaten, enz.

Opmerking - suggestie of aanvullende informatie.

INHOUD

1. Eigenschappen 2
2. Beschrijving 2
3. Elektronische module 2
   Beschrijving van de aansluitingen 3
4. Installatie 3
   Tips voor installatie 4
   Montage 4
5. Loop test 7
6. Specificaties 7

De SLIM-S-PIR-AC plafonddetector wordt gebruikt om 230 VAC verlichting in te schakelen nadat beweging is gedetecteerd. De detector gebruikt infrarood om beweging te detecteren. Het is bedoeld voor montage op het plafondoppervlak.

Deze detector is bedoeld voor home automation en mag niet worden gebruikt als bewegingsdetector in een alarmsysteem.

1. Eigenschappen

- Bewegingsdetectie via een passief infrarood sensor (PIR).
- NO relaisuitgang voor 230 VAC verlichtingsregeling.
- Instelbare verlichting AAN-tijd.
- Instelbare gevoeligheid voor bewegingsdetectie.
- Digitale bewegingsdetectie algoritme.
- Digitale temperatuur compensatie.
- Ingebouwde schemersensor.
- Gevoed door 230 VAC.
- Gemonteerd op het plafondoppervlak.

2. Beschrijving

De detector schakelt de verlichting in wanneer de infraroodsensor (PIR) beweging detecteert. De verlichting AAN-tijd kan ingesteld worden van 2 tot 180 seconden. Als de verlichting AAN is en er opnieuw beweging wordt gedetecteerd, begint het aftellen opnieuw. Dankzij de ingebouwde schemersensor kan de verlichting alleen worden ingeschakeld als het donker is.

3. Elektronische module

Verwijder de printplaat niet uit de kunststof bescherming om schade aan de componenten op de print te voorkomen.

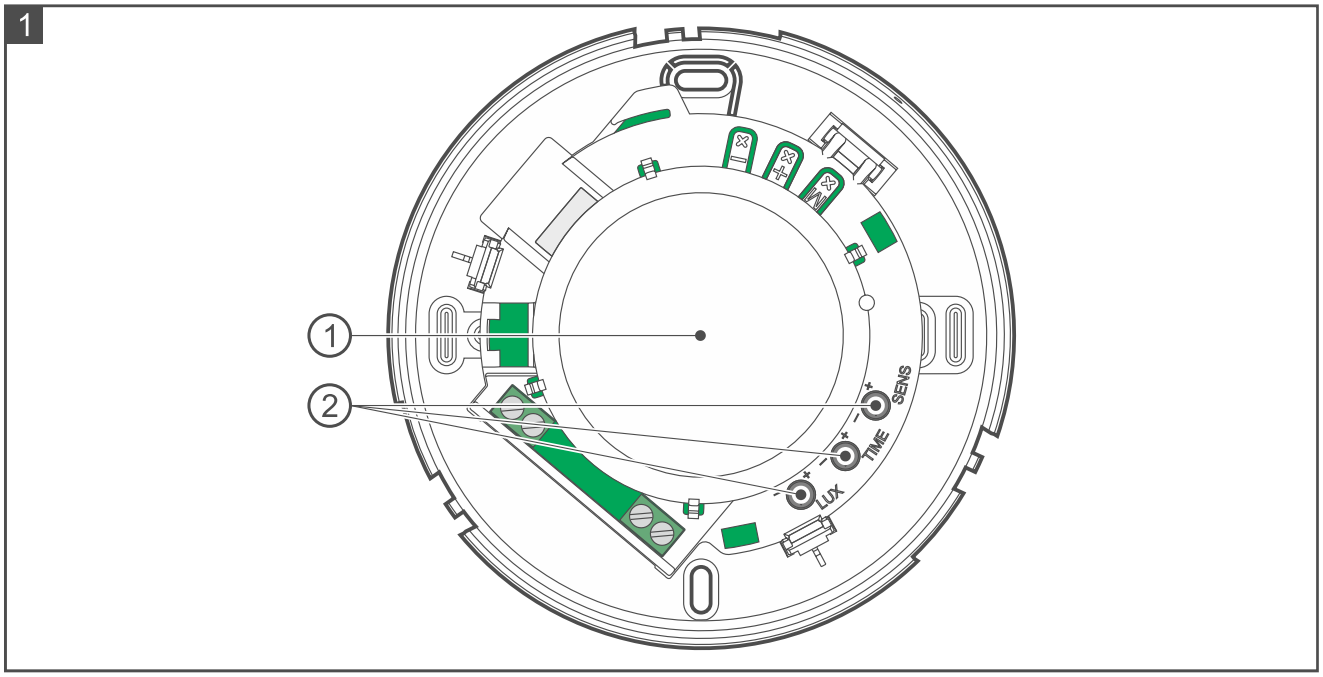

afb. 1 toont de binnenkant van de detector na het openen van de behuizing.

(1) lens. De PIR-sensor (dual element pyrosensor) en de schemersensor bevinden zich onder de lens.

(2) potentiometers voor de detectorconfiguratie (afb. 2):

LUX - instellen van de detectiedrempel van de schemersensor. Instelbereik: 2...200 lx. Wanneer de lichtintensiteit onder de drempel komt (het is donker), zal bewegingsdetectie de verlichting inschakelen (relais). Wanneer de lichtintensiteit boven de drempel is, zal bewegingsdetectie de verlichting niet inschakelen. Als de maximale waarde (200 lx) is ingesteld, is de schemersensor uitgeschakeld en zal de verlichting altijd worden ingeschakeld bij bewegingsdetectie.

TIME - verlichting (relais) AAN-tijd instellen na bewegingsdetectie. Instelbereik: 2...180 seconden (2, 4, 6, 8, 10, 12, 14, 20, 30, 40, 60, 80, 100, 120, 150 of 180 s.).

SENS - de gevoeligheid van de bewegingsdetectie instellen.

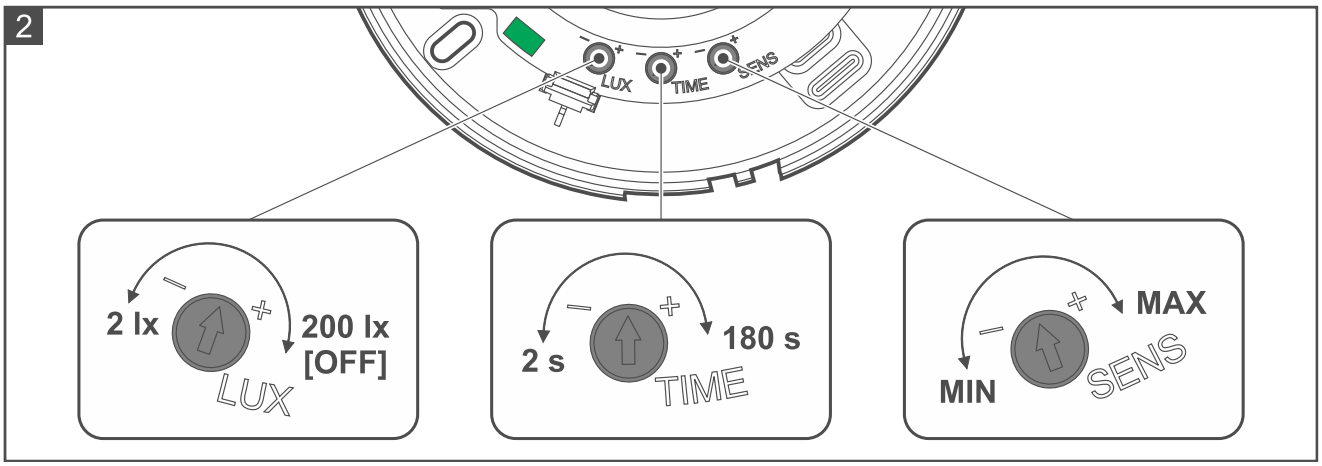

Beschrijving van de aansluitingen

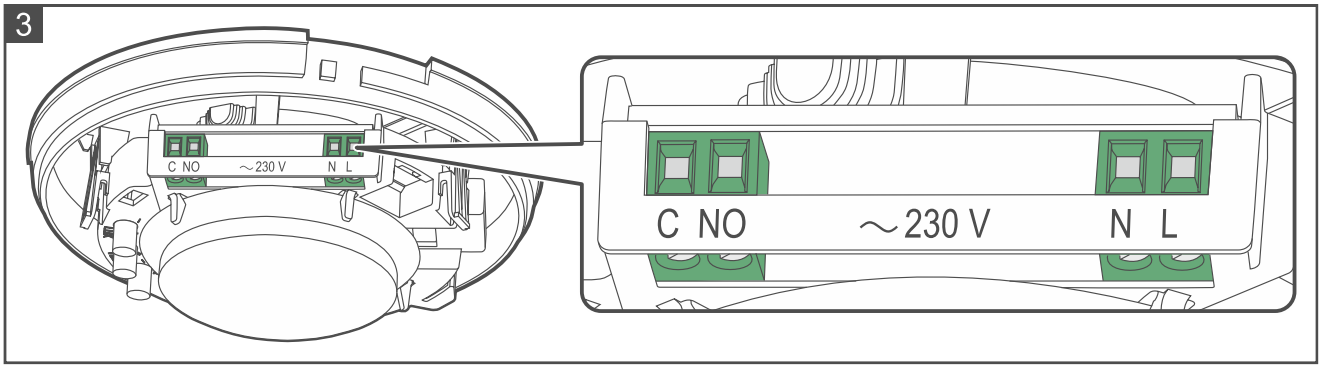

C - relais uitgang, C contact.

NO - relaisuitgang NO-contact (is normaal gesproken losgekoppeld van het C-contact - geleidt geen stroom).

N - voor het aansluiten van de neutrale draad van 230 VAC stroom.

L - voor het aansluiten van de fasedraad van 230 VAC stroom.

4. Installatie

Koppel altijd de voeding los voordat u enige elektrische aansluitingen maakt.

Sluit de detector aan op een enkel fase netwerk volgens de geldende normen.

Tips voor installatie

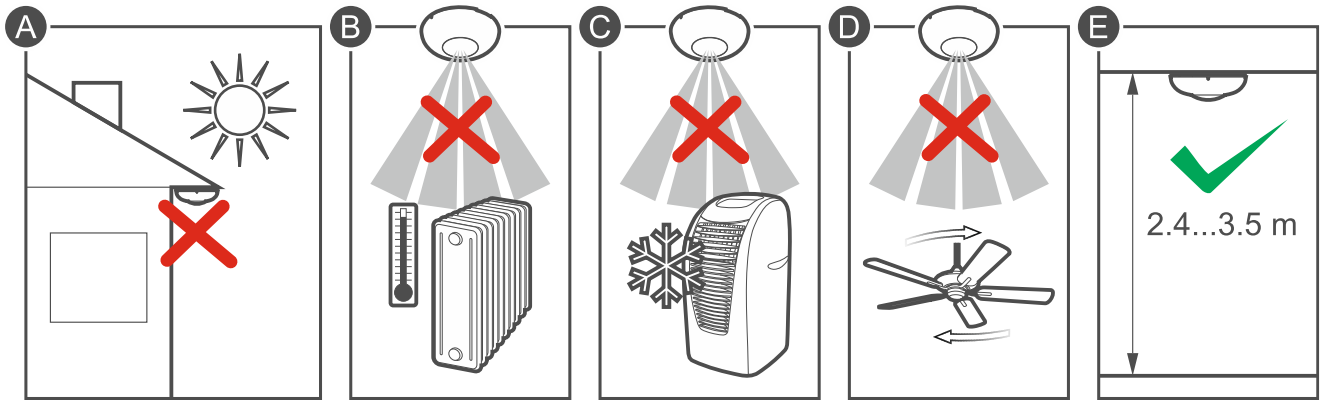

- De detector dient binnen geïnstalleerd te worden in ruimten met een normale luchtvochtigheid.
- Installeer de detector niet buiten (A).
- Richt de detector niet op warmtebronnen (B), airconditioners (C) of ventilatoren (D).
- Geen enkel object mag het gezichtsveld van de detector belemmeren.
- Installeer de detector op het plafondoppervlak, op een hoogte van 2,4...3,5 m (E).
- Het elektrische circuit waarop de detector dient te worden aangesloten, behoort correct gezekerd te zijn. Laat de eigenaar/gebruiker van het ABAX 2/ABAX systeem weten hoe de detector dient te worden losgekoppeld van de netspanning (bijvoorbeeld de zekering of installatieautomaat die het voedingscircuit van de detector beschermt).
- Gebruik voor aansluiting draden met een doorsnede van 0.500.75 mm^2.
- Op de relaisuitgang kunt u een 230 VAC-apparaat aansluiten met een stroomverbruik tot 8 A.

Montage

1. Draai de behuizing deksel tegen de klok in (afb. 4) en verwijder deze (afb. 5).
2. Plaats de behuizing op het plafond en teken de locaties voor de gaten af (afb. 6).

*Afbeelding 6 laat zien hoe de positie van de basis het dekkingsgebied van de detector beïnvloedt. De detector heeft een groter dekkingsgebied langs de **L** -as (die door de TIME-potentiometer loopt) dan langs de **S**-as (die door de M-knop loopt). Afbeelding 14 toont de exacte afmetingen van het dekkingsgebied.*

Figuur 9 toont de plaatsen waar extra montagegaten gemaakt kunnen worden. Ze zijn zichtbaar nadat u de elektronicamodule hebt opgetild (zie afb. 7).

3. Boor gaten in het plafond voor de pluggen. De muurpluggen die bij de detector worden geleverd, zijn bedoeld voor beton of baksteen. Gebruik voor andere soorten oppervlakken (gipsplaten, piepschuim) andere geschikte pluggen.

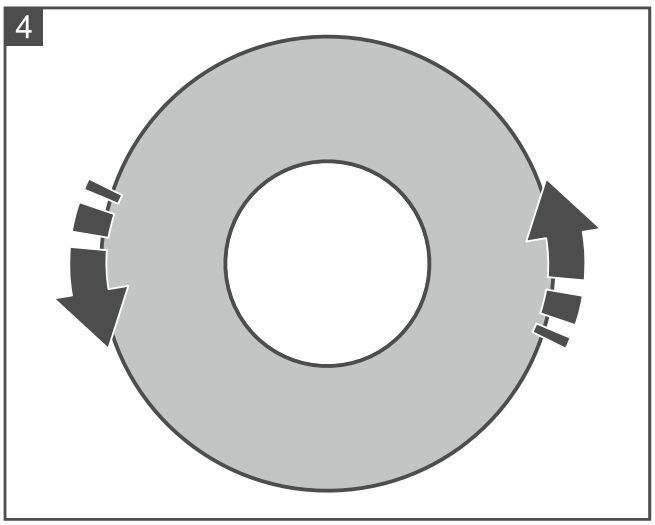

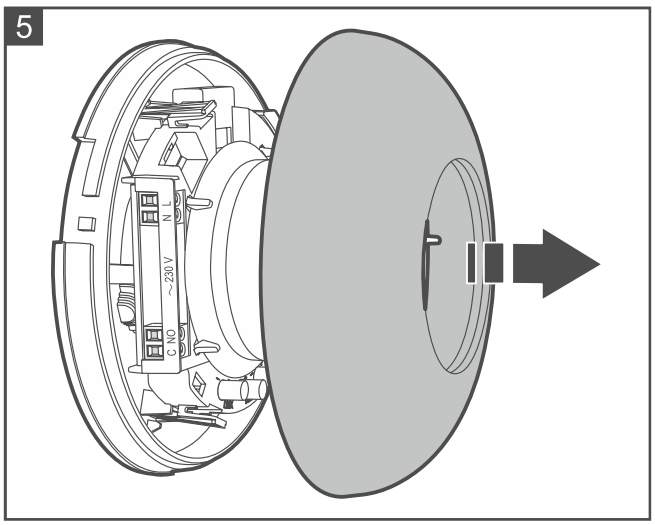

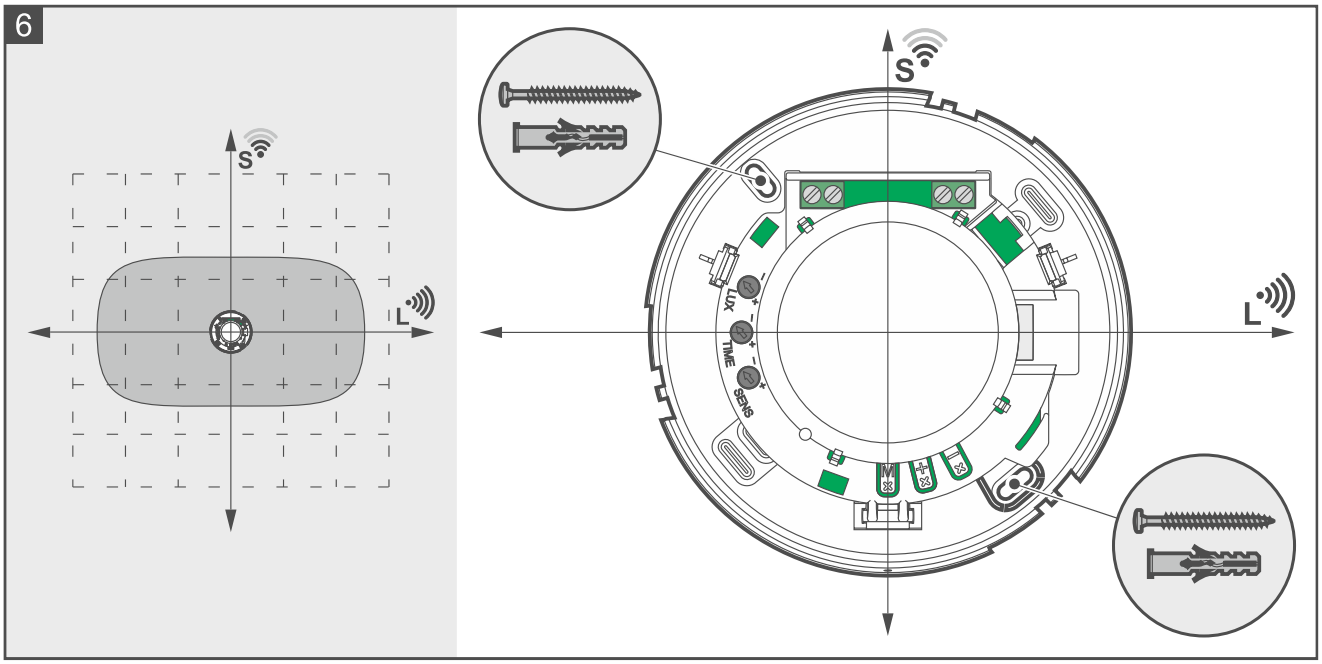

4. Druk op de vergrendelingen en til de elektronica omhoog (afb. 7).
5. Maak de opening voor een kabel in de basis van de behuizing (afb. 8).
6. Voer de kabel in de detectorbehuizing.
7. Gebruik schroeven om de basis van de behuizing aan het plafond te bevestigen (afb. 6 en 9).
8. Sluit de bekabeling aan op de corresponderende aansluitingen (afb. 10).
9. Druk de elektronische module op de basis om hem vast te zetten.
10. Schakel de voeding van de detector in. De detector heeft 30 seconden nodig om op te starten. Gedurende deze tijd wordt het relais (de verlichting die door de detector wordt geregeld) ingeschakeld.
11. Configureer de detector.
12. Plaats de behuizingsdeksel in de basis (afb. 11). Let op de positie van de vergrendelingsgaten van het deksel.
13. Draai het deksel met de klok mee totdat u weerstand voelt (afb. 12).
14. Vergrendel de deksel op zijn plaats met een schroef (afb. 13). De schroef zit in een zakje dat bij de detector wordt geleverd. Gebruik een Torx T6H schroevendraaier.

7

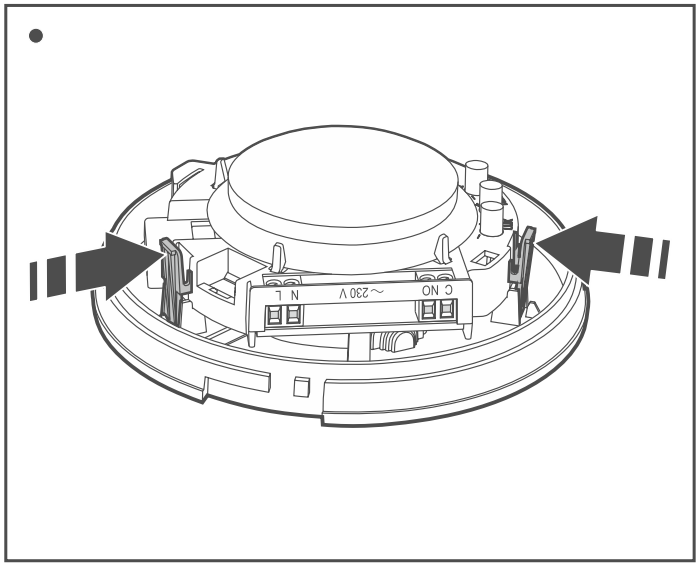

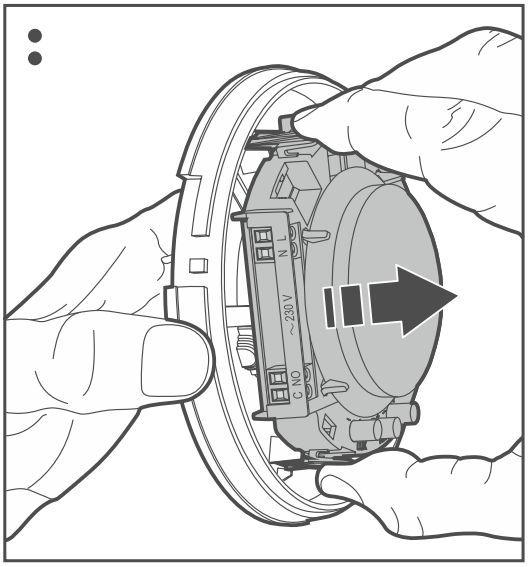

8

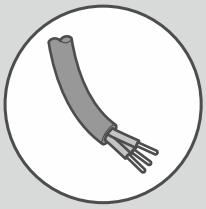

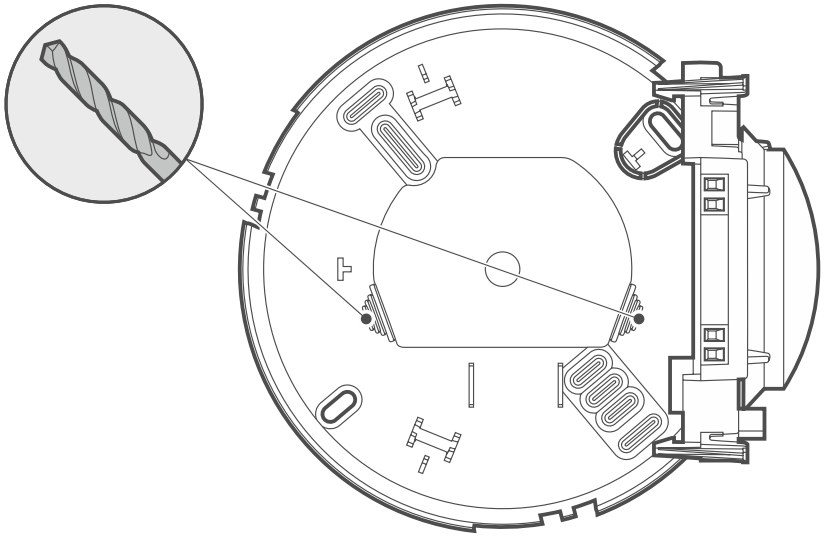

9

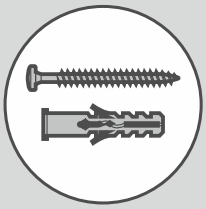

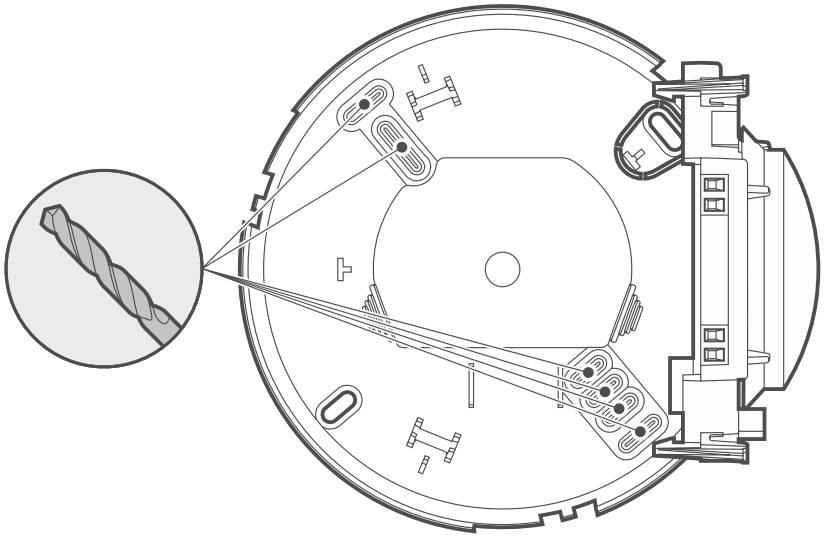

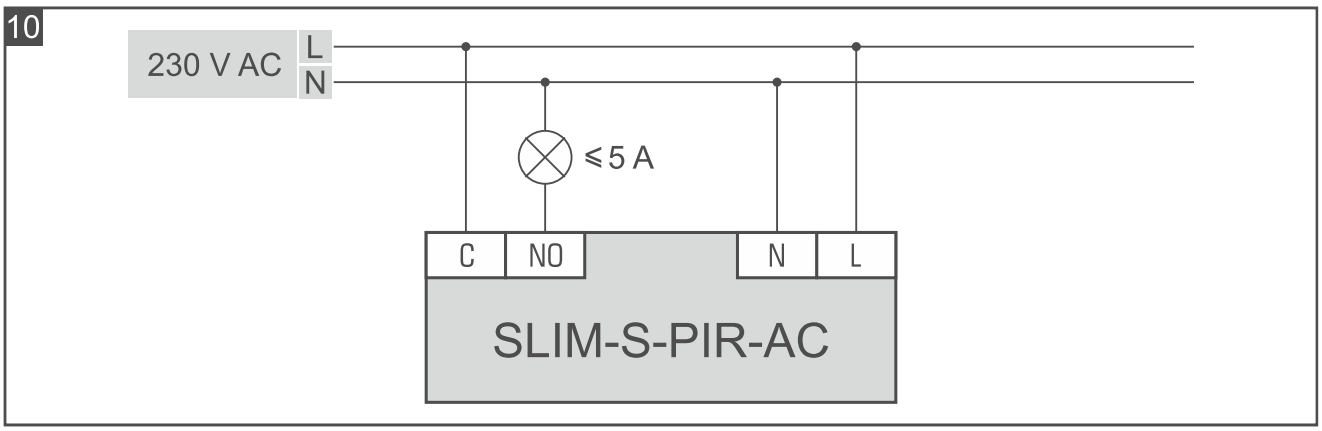

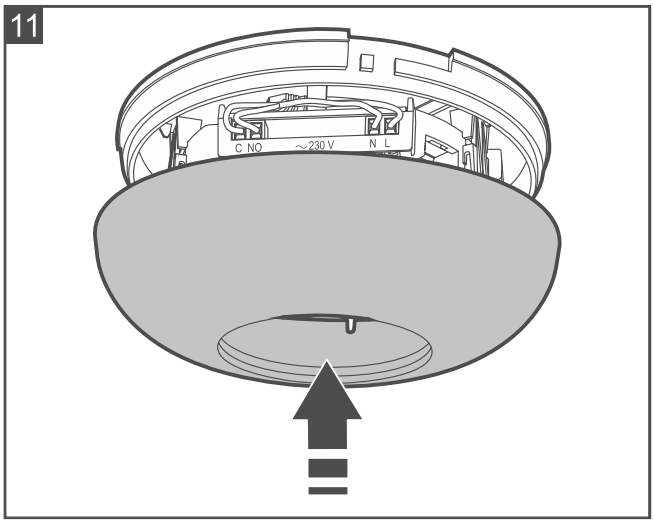

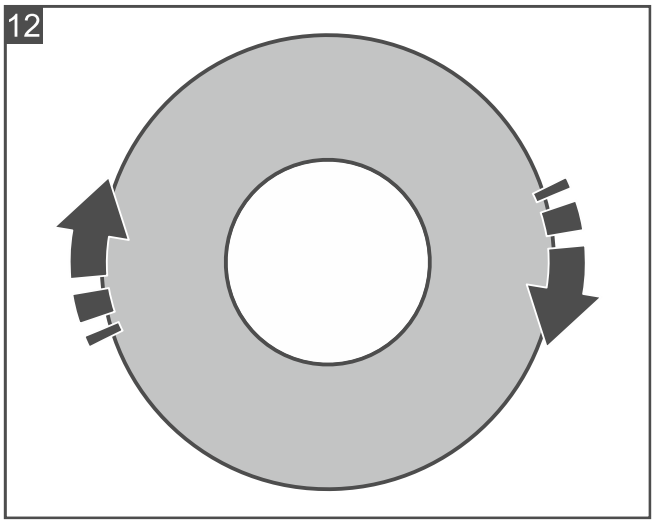

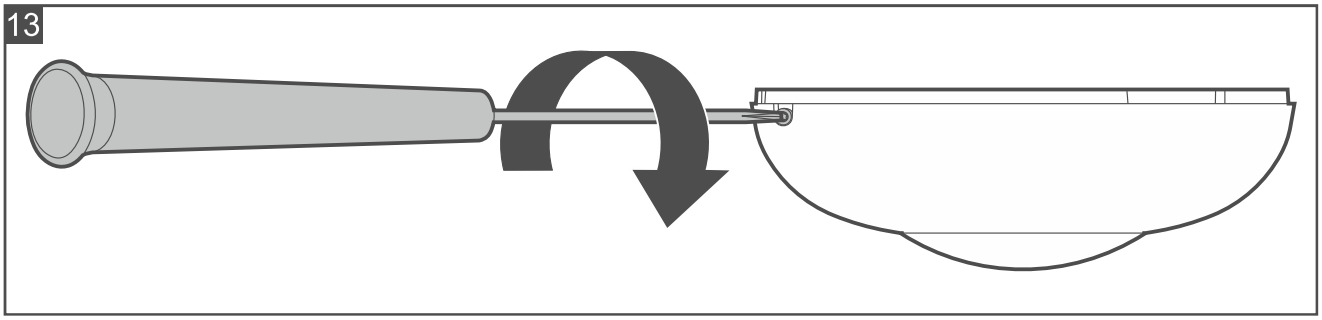

5. Loop test

Controleer of bij beweging binnen het detectiegebied van de detector ervoor zorgt dat de verlichting gaat branden. Afbeelding 14 toont het maximale detectiebereik van de detector. Wijzig indien nodig de gevoeligheidsinstellingen.

6. Specificaties

Voeding voltage ..... 230 VAC, 50 Hz
Stroomverbruik stand-by ..... 0,2 W.
Maximaal stroomverbruik ..... 0.5 W
Besturingsuitgang (NO-relais) ..... 8 A / 250 VAC
Contact weerstand ≤ 100 mΩ
Detectie snelheid ..... 0.3...3 m/s
Verlichting AAN-tijd ..... 2...180 s
Aanbevolen installatiehoogte ..... 2,4… 3.5 m

Maximaal dekkingsgebied
gemonteerd op 2,4 m ..... 2 m x 5 m [56 m^2]
gemonteerd op 3 m 14 m x 6 m [80 m^2]
Milieuklasse conform EN50130-5 II
Bedrijfstemperatuur ..... -10 °C...+55 °C
Maximale luchtvochtigheid ..... 93±3%
Afmetingen ..... ø 120 x 37 mm
Gewicht ..... 119 g

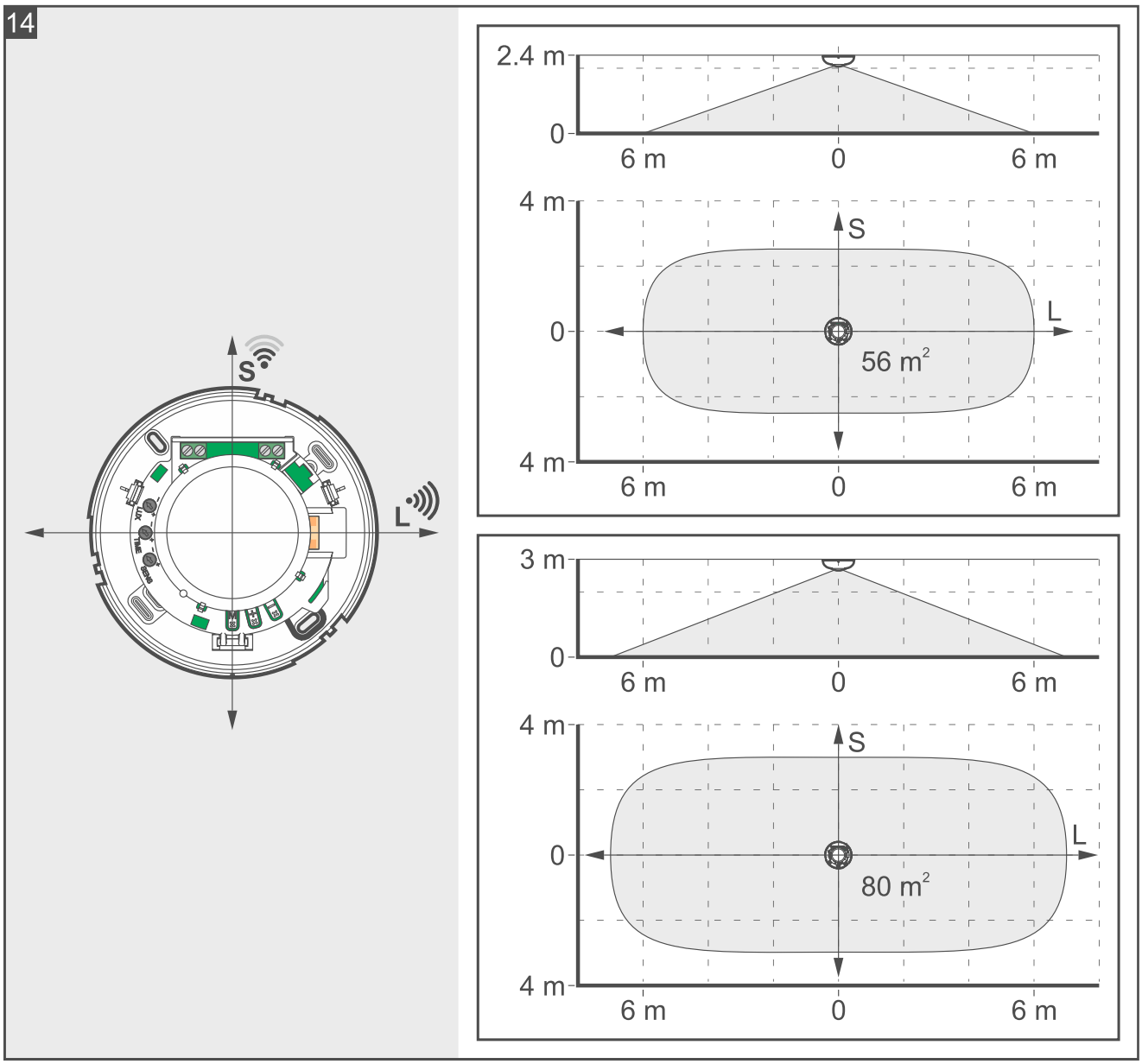

5 jaar garantie vanaf productiedatum